グランドデュークス株式会社

無断複写禁止

本図の内容の一部あるいは全部を無断で複写複製（コピー）することは、著作者の権利の侵害となりますので、その場合にはあらかじめ小社あて許諾を求めて下さい。

※注） １．（　）内は、Ｘ２－ＧＡ０１を示します。

項　目	内　容	
	Ｘ１－ＧＡ０１	Ｘ２－ＧＡ０１
操作方法	レバー上げて閉、下げて開	
実用使用可能水圧	０.１～０.３５ＭＰａ	
ろ材の種類	活性炭	
ろ材使用限度	１２ヶ月（１２Ｌ／日）	１２ヶ月（２４Ｌ／日）
ろ過流量(0.1MPa時)	２.５Ｌ／分	３.５Ｌ／分
水栓取付厚	ＭＡＸ４５ｍｍ　＊只し、条件により異なる。	
水栓取付孔径	φ３４ｍｍ～φ４０ｍｍ	
日水協（水栓）	一般地用：Ｃ－４６４	
日水協（浄水器）	Ｗ－７８	
付属品	止水栓×１、片ナットチーズ×１、取付フック板×１ フレキ管（800mm）×１ 専用ホース（パッキン付）×２、アダプター×２ 逆止弁アダプター×１、取扱説明書、施工説明書	

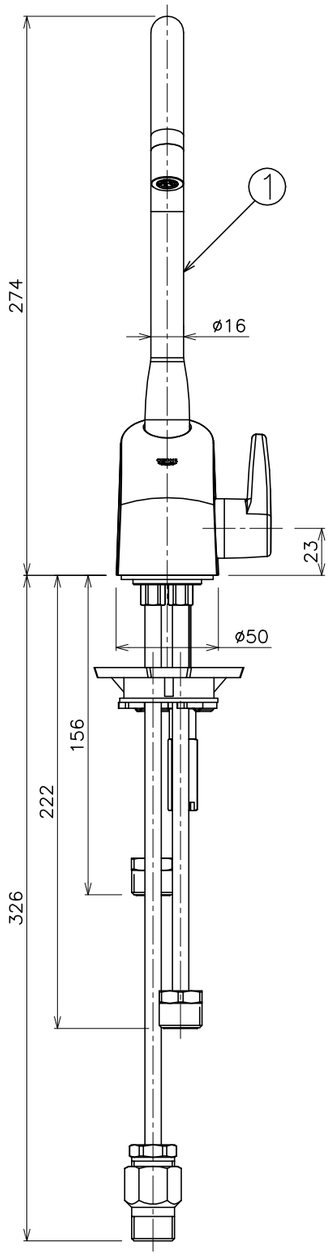

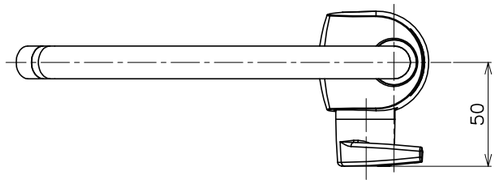

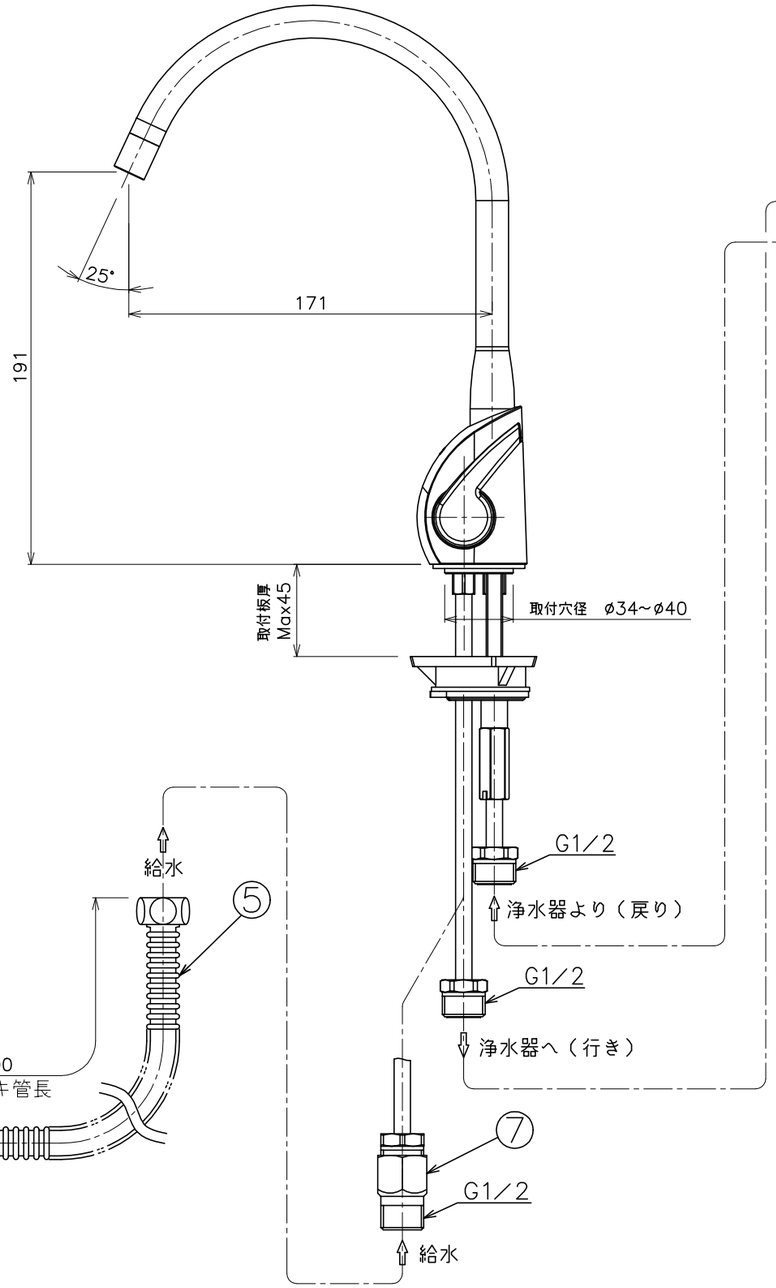

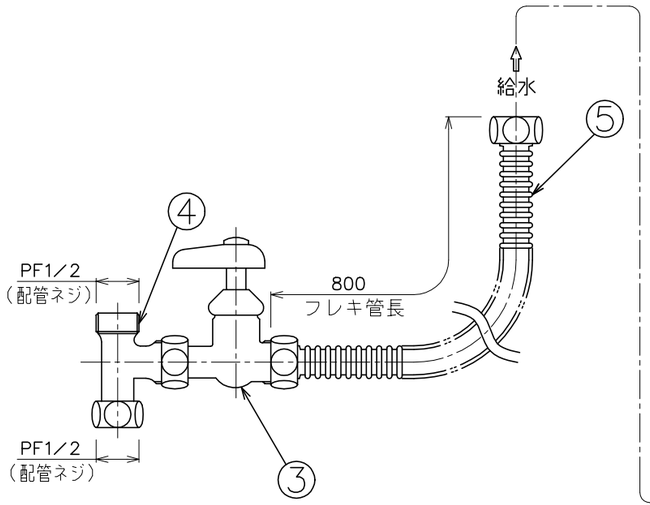

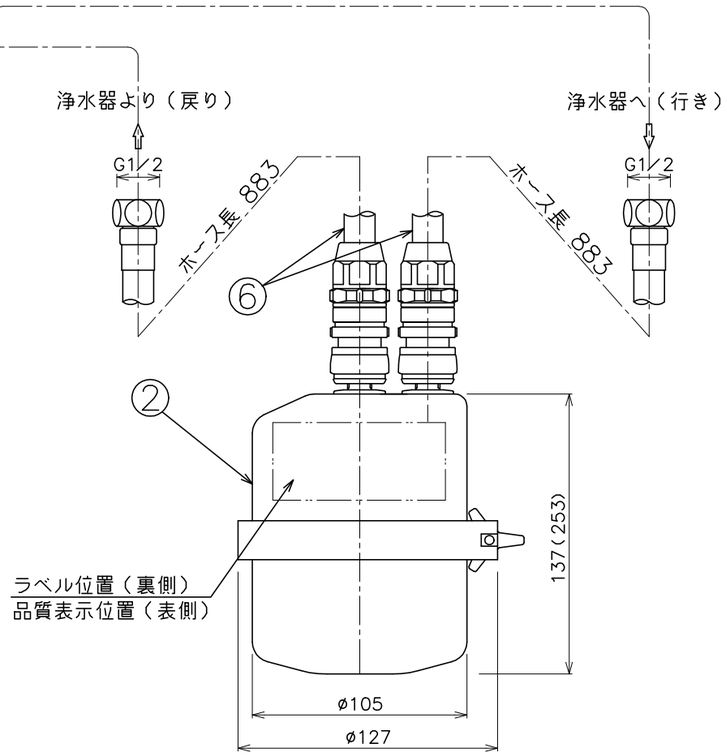

番号	品　名	数量	番号	品　名	数量
4	片ナットチーズ	1			
3	止水栓	1	7	逆止弁アダプター	1
2	浄水器本体	1	6	専用ホース（パッキン付）	2
1	水栓本体	1	5	フレキ管	1

メーカー名
グランドデュークス株式会社
Ａ３　縮尺　１／３

Ｘ１（２）ーＧＡ０１
シーガルフォー浄水システム